il cavetto resti sul lato destro (verso l'esterno) del registratore;

6) montare il G 3336 sul registratore agganciando prima in alto la parte frontale; togliere, facendo leva con la punta di un cacciavite al centro, la targhetta metallizzata portante la scritta « Geloso G 682 », inserire nei due fori che vengono così a scoprirsi le due viti tolte nell'operazione 1), fissare le viti e rimettere al suo posto, incurvandola leggermente, la targhetta.

Effettuate queste operazioni il registratore è pronto per funzionare: attenersi per il suo uso alle istruzioni d'impiego per il G 682.

NOTA: Se il registratore da modificare non è un G 681, ma un G 680, effettuare ugualmente le operazioni sin qui riportate, ma tenere presente che al termine dell'operazione 3) devono essere scambiati fra di loro i conduttori rosso e verde che fanno capo alla spina multipla.

G 3336 - Radiosintonizzatore a 9 trans., Mod. di Freq. per G 680 e G 681. Completo di mascherina, altoparlante, antenne a stilo e a filo, e cavi. Escluse tasse radio . . **L. 30.000**

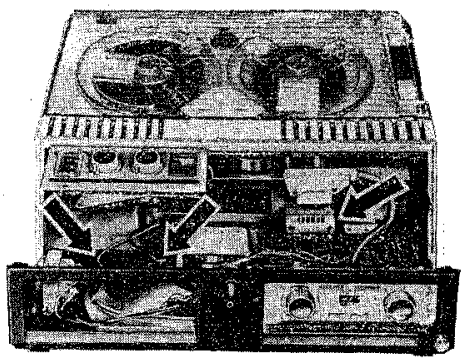

Collegamenti al G 3336.

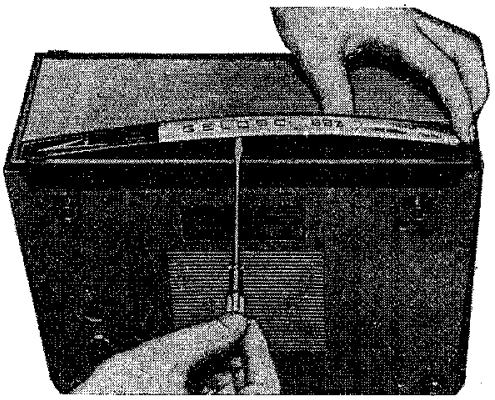

Montaggio del fregio metallizzato a modifica compiuta.
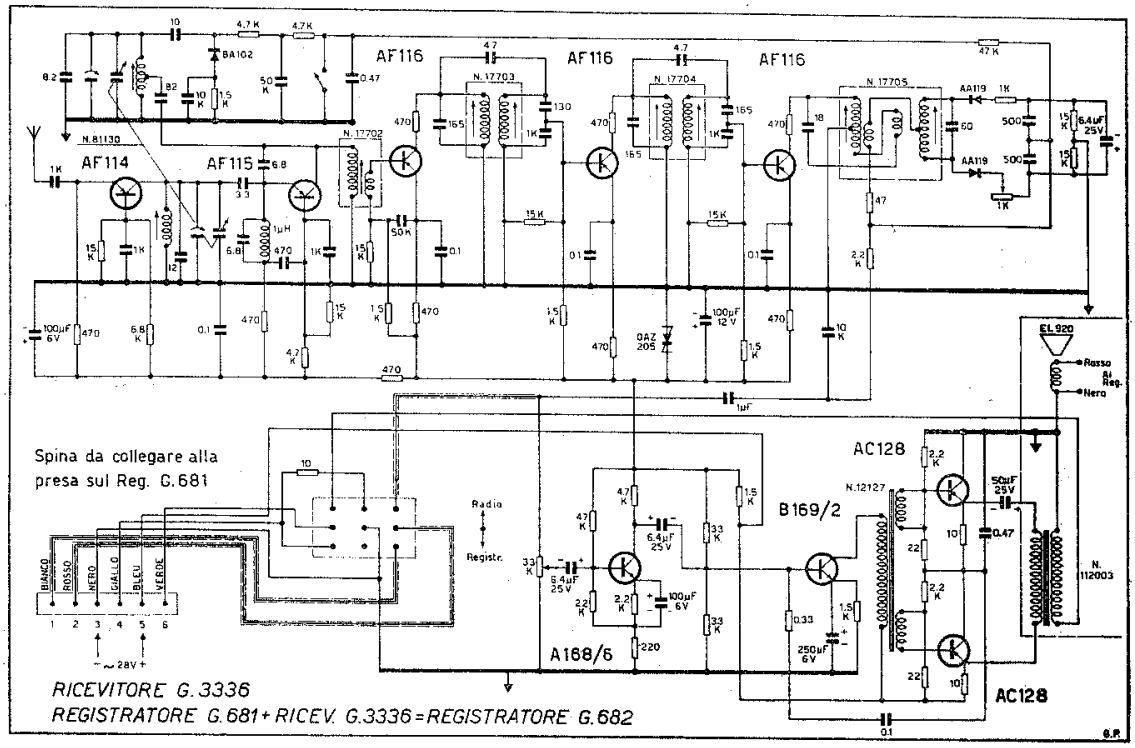
SCHEMA ELETTRICO G 3336